CHAUFFE-EAU RÉSIDENTIELS AU GAZ

VOLET MOTORISÉ – Selon la norme FVIR

| 40 | 50 | GALLONS U.S.

Fièrement canadien

Giant MD

Améliorer la vie au quotidien

TECHNOLOGIE FVIR

Tous les chauffe-eau résidentiels au gaz fabriqués avec la technologie FVIR respectent la dernière version de la norme nord-américaine ANSI Z21.10.1/CSA 4.1. Ils sont spécialement conçus pour prévenir l'ignition de vapeurs inflammables, tels les aérosols, les solvants, l'essence, les peintures, les diluants à peinture et à laque, à l'extérieur du chauffe-eau.

La chicane de cheminée Power Twist[MD] permet une meilleure rétention de la chaleur que les chicanes de cheminées traditionnelles. **Pour la même consommation de gaz, vous obtiendrez encore plus d'eau chaude !**

CHICANE DE CHEMINÉE POWER TWIST[MD]

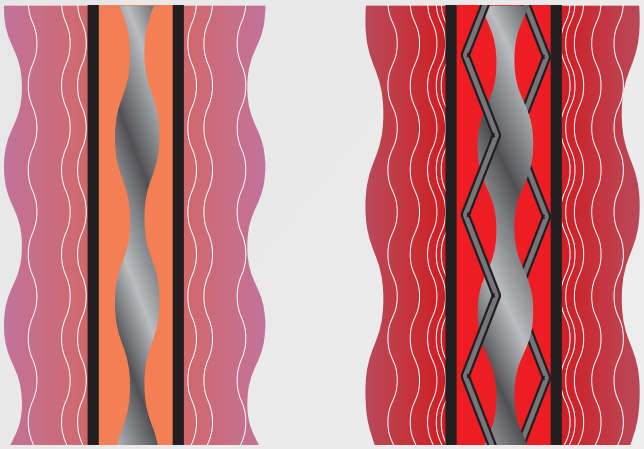

TRADITIONNELLE POWER TWIST[MD]

AVANTAGES

1 - CONCEPT DE VOLET À HAUT RENDEMENT

- Volet motorisé de 24 VAC*.
- Réduction de pertes de chaleur latente.
- Plus d'eau chaude à un coût de fonctionnement moindre.
- Allumage par étincelle automatique du système d'allumage de la veilleuse éliminant ainsi la nécessité d'avoir une veilleuse permanente.

2 - CONTRÔLE AU GAZ AUTOMATIQUE

- Un thermostat ajustable en tout temps, selon vos besoins, qui vous satisfera pendant plusieurs années. Un limiteur de température (E.C.O.) vous protège contre les situations anormales.
- Système de contrôle d'autodiagnostic intégré afin de minimiser le travail approximatif.
- Soupape modulaire et facile à remplacer.

3 - DÉTECTEUR DE VAPEURS INFLAMMABLES

- Système de contrôle protecteur qui désactive le chauffe-eau lors d'une accumulation de vapeurs inflammables.
- Conforme selon la norme FVIR.

4 - INTERRUPTEUR THERMIQUE À RÉ-ENCLENCHEMENT MANUEL

Ferme l'arrivée du gaz à la veilleuse ainsi qu'au brûleur dans l'éventualité où des vapeurs inflammables pénétreraient et s'enflammeraient dans la chambre à combustion. Simple et facile à remettre en service, appuyez simplement sur le bouton de remise en fonction.

5 - FENÊTRE D'OBSERVATION

Permet de voir à l'intérieur de la chambre à combustion afin de vérifier le fonctionnement de la veilleuse et du brûleur.

6 - CONTRÔLEUR DE FLAMME EN ACIER INOXYDABLE

Conception supérieure anti-corrosion empêchant les vapeurs inflammables de prendre feu à l'extérieur de la chambre à combustion scellée.

7 - NÉCESSITE PEU D'ENTRETIEN

Les prises d'air ainsi que le contrôleur de flamme sont conçus pour minimiser l'accumulation de poussières et de saletés.

8 - ROBINET DE VIDANGE

Facilité d'écoulement grâce à un robinet de vidange sécurisé en laiton.

9 - ISOLANT

Une épaisseur uniforme de mousse isolante écologique GREENFOAM® conserve l'eau plus chaude sur des périodes plus longues, réduisant les pertes de chaleur et vos coûts énergétiques. GREENFOAM® ne contient aucun HCFC (hydrochlorofluorocarbones), CFC (chlorofluorocarbones) ni COV (composés organiques volatiles).

10 - CHICANE DE CHEMINÉE « POWER TWIST^MD^ »

Offre un rendement supérieur aux chicanes de cheminées traditionnelles (voir illustration au verso).

11 - SOUPAPE DE SÛRETÉ INSTALLÉE EN USINE

Protège la cuve contre les effets dommageables qui peuvent être causés par un excès de température et de pression.

12 - RACCORDS DI-ÉLECTRIQUES 3/4" NPT INSTALLÉS EN USINE

Prolongent la durée de vie de la cuve, tout en fournissant une excellente protection contre la corrosion.

*Inclus : Un transformateur enfichable standard de 110 volts ainsi qu'un cordon électrique.

13 - INTÉRIEUR DE LA CUVE VITRIFIÉE

Un verre au cobalt bleu, enrichi de zircon, unique à Giant est fusionné à un acier spécial à 1 600°F (871°C). Il représente la meilleure protection contre la rouille pour plusieurs années. Cette cuve est certifiée à 300 PSI (2 068 kPa) et peut supporter une pression d'opération de 150 PSI (1 034 kPa).

14 - ANODE DE MAGNÉSIUM DE HAUTE QUALITÉ

Offre une excellente protection contre les effets corrosifs de l'eau et prolonge la durée de vie de la cuve.

15 - SUPPORT CIRCULAIRE

Facilite la manutention du chauffe-eau sans endommager votre plancher lors de l'installation.

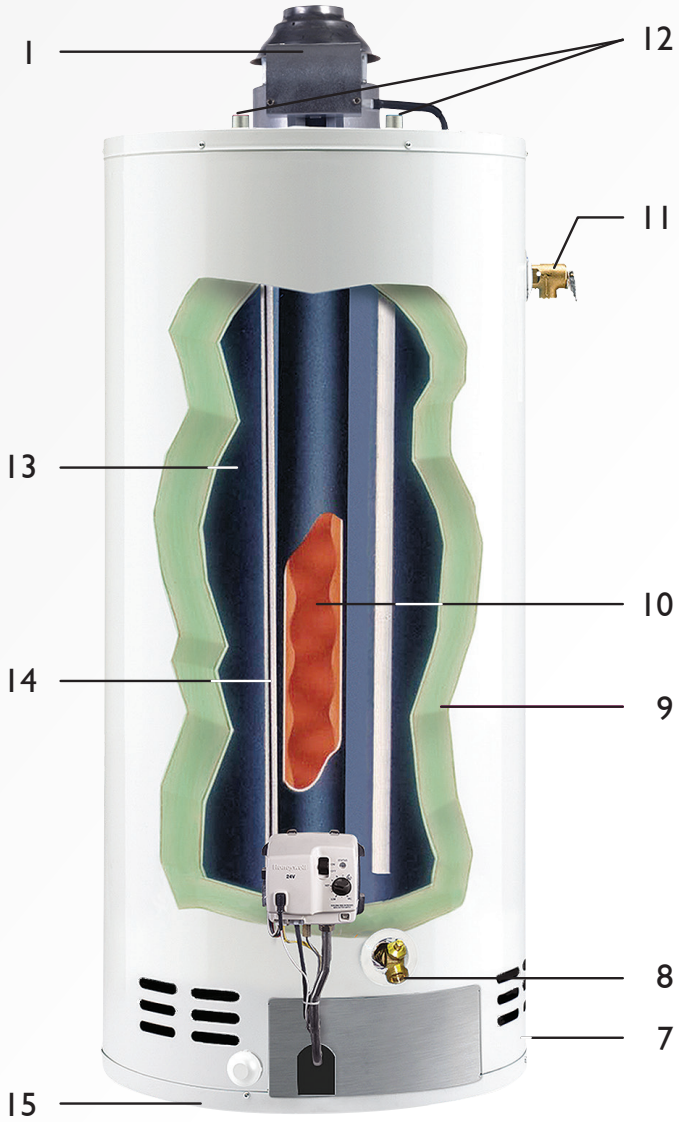

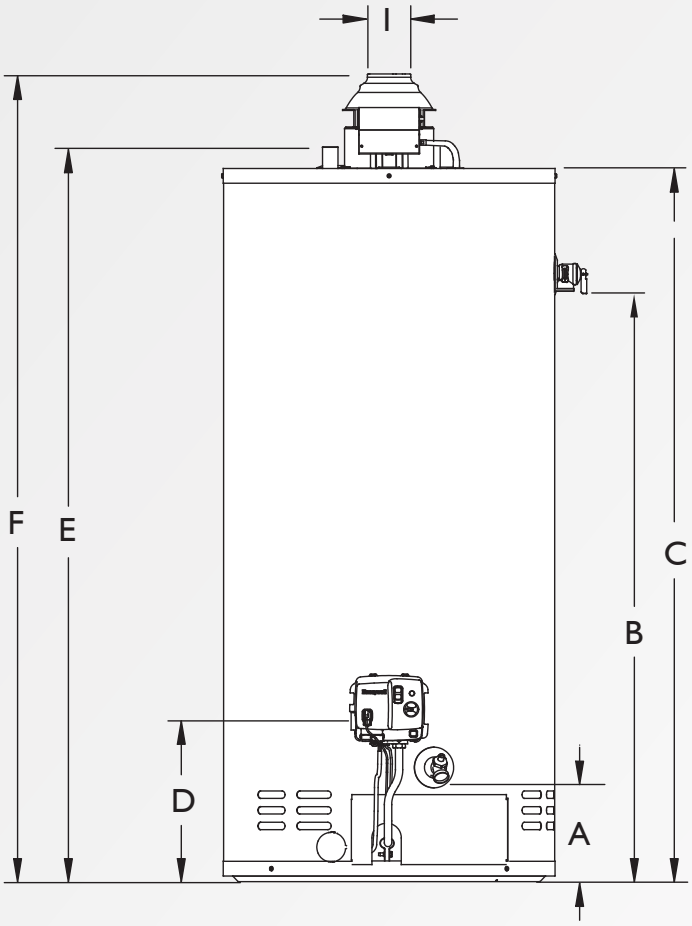

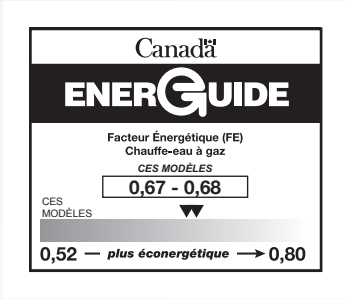

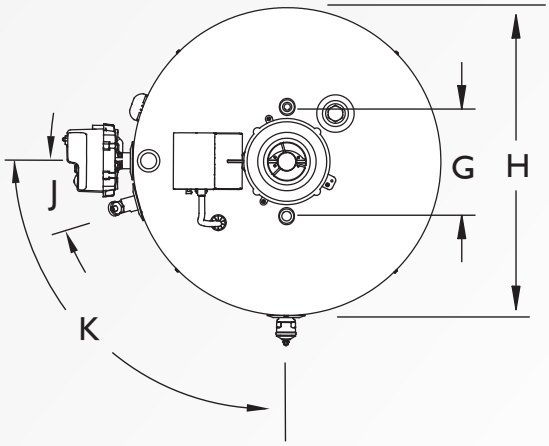

C US
FAIBLE TENEUR EN PLOMB

MEMBRE AHRI

ISO 9001 ENREGISTRÉ
SYSTÈME QUALITÉ

SPÉCIFICATIONS

Modèles	Capacité			Puissance BTU	Facteur énergétique	GREENFOAM®	Récupération 90°F/50°C			Cote de 1ère heure	Altitude	Poids à la livraison	
	Gal. (US)	Litre	Gal. (Imp)				Gal. (US)	Litre	Gal. (Imp)	Gal. (US)		lb	(kg)
UG40-34LFD-N1U	40	151	33	34 000	0,67	1 1/4"	35,7	135,2	29,7	68	N & H	137	(62)
UG40-38LFD-N1U	40	151	33	38 000	0,67	1 1/4"	39,9	151,1	33,2	68	N	137	(62)
UG50-38LFD-N1U	50	189	42	38 000	0,68	1 1/4"	41,5	156,9	34,5	86	N & H	158	(72)
UG50-40LFD-N1U	50	189	42	40 000	0,68	1 1/4"	43,6	165,1	36,3	86	N	158	(72)

DIMENSIONS

Modèles	A		B		C		D		E		F		G		H		I		J	K
	pouces	(cm)	pouces	(cm)	pouces	(cm)	pouces	(cm)	pouces	(cm)	pouces	(cm)	pouces	(cm)	pouces	(cm)	pouces	(cm)		
Tous UG40	7 1/4	(18)	40 1/8	(102)	48 3/8	(123)	11 1/8	(28)	50	(127)	54 7/8	(139)	8	(20)	20 1/2	(52)	3-4	(8-10)	17,4°	90.0°
Tous UG50	7 1/8	(18)	40	(102)	48 3/8	(123)	11	(28)	49 7/8	(127)	54 7/8	(139)	8	(20)	22 1/2	(57)	3	(8)	15,6°	90.0°

Tous les modèles sont approuvés pour le chauffage de l'eau potable ainsi que pour le chauffage du bâtiment.
Les produits chimiques toxiques utilisés pour le nettoyage des bouilloires ne doivent JAMAIS être introduits dans ce système.
Cette unité ne doit être raccordée à aucun système de chauffage existant ou à toute autre composante utilisée auparavant avec des appareils chauffants pour eau non-potable.

GARANTIE
6 ans contre la perforation de la cuve | **6 ans** sur les pièces

Giant offre une garantie limitée sur ses réservoirs résidentiels au gaz, contre les fuites d'eau pour une période de SIX (6)* ans à partir de la date d'installation. Une garantie limitée de SIX (6)* ans est offerte sur les pièces. Pour de plus amples informations sur la garantie incluant les exceptions, veuillez consulter le manuel d'installation qui est fourni avec chaque chauffe-eau.
*Lorsque installé par un professionnel.

Conformément à la politique d'amélioration continue de nos produits, Usines Giant inc. se réserve le droit de faire tout changement sans préavis.

Giant®
Améliorer la vie au quotidien

Une entreprise familiale depuis 1945.

40, avenue Lesage, Montréal-Est, Québec, Canada, H1B 5H3
Téléphone : 514 645-8893 • Sans frais : 1 800 363-9354
Télécopieur général : 514 640-0969
Télécopieur - Service à la clientèle : 514 645-8413

www.giantinc.com

© 2023 Usines Giant inc. Imprimé au Canada

GI-PB049Fr-0423