CHAUFFE-EAU RÉSIDENTIELS ÉLECTRIQUES
COMPACTS

| 2 | 5 | 10 | 16 | 22 | GALLONS IMP.

Fièrement canadien

Giant MD

Améliorer la vie au quotidien

AVANTAGES

1 - ISOLANT DE FIBRE DE VERRE HAUTE DENSITÉ
Isolation supérieure et efficace tout en étant écologique.

2 - RACCORDS DI-ÉLECTRIQUES 3/4" NPT INSTALLÉS EN USINE
Prolongent la durée de vie de la cuve, tout en fournissant une excellente protection contre la corrosion.

3 - ANODE DE MAGNÉSIUM DE HAUTE QUALITÉ
Offre une excellente protection contre les effets corrosifs de l'eau et prolonge la durée de vie de la cuve.

4 - ÉLÉMENTS CHAUFFANTS
Tous les modèles sont équipés d'éléments immergés vissés fabriqués par Giant et approuvés par CSA. Les éléments chauffants sont faciles à remplacer, car aucun outil spécial n'est requis.

5 - INTÉRIEUR DE LA CUVE VITRIFIÉE
Un verre au cobalt bleu enrichi de zircon, unique à Giant, est fusionné à un acier spécial à 1 600°F (871°C). Il représente la meilleure protection contre la rouille pour plusieurs années. Cette cuve est certifiée à 300 PSI (2 068 kPa) et peut supporter une pression d'opération de 150 PSI (1 035 kPa).

6 - CONTRÔLE DE TEMPÉRATURE AUTOMATIQUE
Un thermostat ajustable à vos besoins vous donnera satisfaction pour plusieurs années. Un limiteur de température vous protège contre les situations anormales.

7 - SOUPAPE DE SÛRETÉ INSTALLÉE EN USINE†
Protège la cuve contre les effets dommageables qui peuvent être causés par un excès de température et de pression.

†Fournie mais non-installée sur le modèle 130E.

Modèle 103ETE

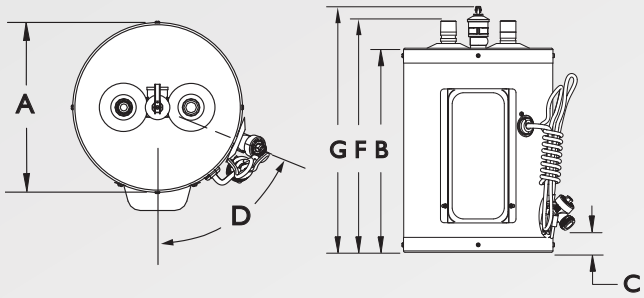

Modèles 106, 112 & 119SEO

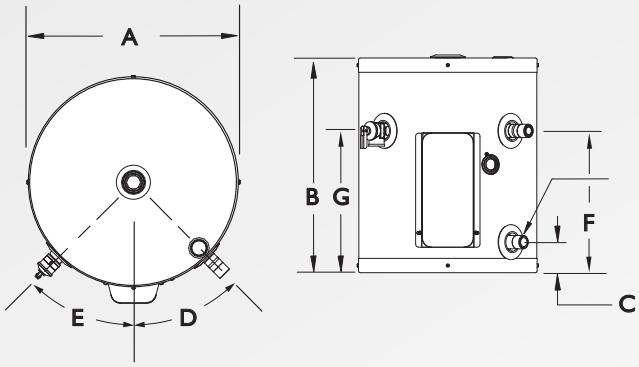

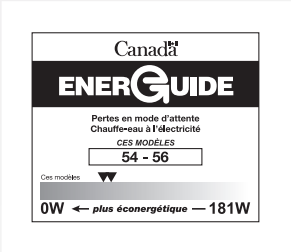

C US
FAIBLE TENEUR EN PLOMB

nqa canada
ISO 9001
ENREGISTRÉ
SYSTÈME QUALITÉ

SPÉCIFICATIONS et DIMENSIONS

Modèles	Capacité			Puissance des éléments						Perte de chaleur latente	Diamètre (A)		Hauteur (B)		C		D	E	F		G		Poids à la livraison	
				120V		208V		240V																
	gal (US)	Litres	gal (Imp)	Watts	Amp.	Watts	Amp.	Watts	Amp.	Watts	pouces	(cm)	pouces	(cm)	pouces	(cm)			pouces	(cm)	pouces	(cm)	lb	(kg)
103ETE	2,5	10	2	1 500	12,50	–	–	–	–	–	10	(25)	13 3/4	(35)	2	(5)	68,4°	–	15 5/8	(40)	16 1/2	(42)	22	(10)
106SEO	6	23	5	1 500	12,50	2 250	10,8	3 000	12,50	–	14	(36)	16 7/8	(43)	2 5/8	(7)	45°	45°	11 3/8	(29)	10 1/8	(26)	35	(14)
112SEO	12	45	10	1 500	12,50	2 250	10,8	3 000	12,50	–	16	(41)	22 3/8	(57)	2 5/8	(7)	45°	45°	16 5/8	(42)	15 1/4	(39)	52	(24)
119SEO	19	72	16	1 500	12,50	2 250	10,8	3 000	12,50	54	18 1/4	(46)	26 1/2	(67)	2 5/8	(7)	45°	45°	20 5/8	(52)	19 3/8	(49)	65	(30)
130E‡	26	100	22	1 500	12,50	2 250	10,8	3 000	12,50	56	18 1/4	(46)	42 1/2	(108)	2 1/4	(6)	58°	–	43 3/4	(111)	–	–	90	(41)

‡Modèle non-illustré, isolé avec GREENFOAM.

GARANTIE
6 ans contre la perforation de la cuve | **1 an** sur les pièces

Giant offre une garantie limitée sur ses réservoirs résidentiels électriques contre les fuites d'eau pour une période de SIX (6)* ans à partir de la date d'installation. Une garantie limitée d'UN (1)* an est offerte sur les pièces. Pour de plus amples informations sur la garantie incluant les exceptions, veuillez consulter le manuel d'installation qui est fourni avec chaque chauffe-eau.

*Lorsque installé par un professionnel.

Conformément à la politique d'amélioration continue de nos produits, Usines Giant inc. se réserve le droit de faire tout changement sans préavis.

Giant HD
Améliorer la vie au quotidien

Une entreprise familiale depuis 1945.

40, avenue Lesage, Montréal-Est, Québec, H1B 5H3 CANADA
Téléphone : 514 645-8893 • Sans frais : 1 800 363-9354
Télécopieur général : 514 640-0969
Télécopieur - Service à la clientèle : 514 645-8413

www.giantinc.com

© 2022 Usines Giant inc. Imprimé au Canada