RÉSIDENTIEL AU GAZ

ÉVACUATION FORCÉE

40 gallon U.S.

Séries: 200/201/204

UG40-40SPV3-N2 (204)
UG40-40SPV3-N2-EC (204)*
UG40-40SPV3-N2-EH (200)*
UG40-40SPV3-N2-RE (204)*
UG40-40SPV3-P2 (201)

50 gallons U.S.

Séries: 200/201/204

UG50-40SPV3-N2 (204)
UG50-40SPV3-N2-EC (204)*
UG50-40SPV3-N2-RE (204)*
UG50-40SPV3-N2-KH (200)*
UG50-40SPV3-N2-GM (204)*
UG50-40SPV3-N2-GU (204)*
UG50-40SPV3-P2 (201)

50 gallons U.S. Puissance élevée

Séries: 200/201/204

UG50-62SPV3-N2 (204)
UG50-62SPV3-N2-EC (204)*
UG50-62SPV3-N2-RE (204)*
UG50-62SPV3-N2-KH (200)*
UG50-62SPV3-N2-GU (204)*
UG50-62SPV3-P2 (201)

60 gallons U.S.

Séries: 200/201/204

UG60-42SPV3-N2 (204)
UG60-42SPV3-N2-EC (204)*
UG60-42SPV3-N2-RE (204)*
UG60-42SPV3-N2-KH (200)*
UG60-42SPV3-N2-GU (204)*
UG60-52SPV3-N2-EH (200)*
UG60-42SPV3-P2 (201)

*: Modèle dédié au marché de la location uniquement: (EC, RE, KU, GM, GU, EH, KH)
Notes: H: Honeywell (Resideo) et Propane: Toujours Resideo (Honeywell)

NO.	# DE PIÈCE	DESCRIPTION	APPLICABLE SUR MODÈLES
1	100109621	Raccord galvanisé 3/4" x 5" avec piège à chaleur (paquet de 2)	Tous
2	100273997	Tuyau plongeur avec raccord d'entrée galvanizé 3/4" (30")	UG40, UG50
	100112695	Tuyau plongeur avec raccord d'entrée galvanizé 3/4" (37,7")	UG60
3	100108660	Anode de Magnésium 3/4" (32" de long, 0,84" diam)	UG40, UG60
	100109434	Anode de Magnésium 3/4" (16" de long, 0,84" diam)	UG50
4	100300397	Anode de magnésium (16" long) avec raccord de sortie galvanisé 3/4"*	Tous
5	100265844	Soupape de sûreté température et pression 3/4" x 2 1/4"	Tous
6	100108741	Tuyau d'évacuation de la soupape de sûreté 3/4"	Tous
7	100112652	Contrôle au gaz naturel Resideo (Honeywell)	UG40(_H), UG50(_H), UG60(_H)
	100287199	Contrôle au gaz naturel White-Rodgers (Emerson)	UG40(Sauf _H), UG50(Sauf _H), UG60(Sauf _H)
	100112653	Contrôle au gaz propane Resideo (Honeywell)	Tous
8	100112668	Assemblage du brûleur complet - Gaz Naturel Resideo (Honeywell)	UG40(_H)
	100112664		UG50-40(_H)
	100112669		UG50-62(_H)
	100112665		UG60(_H)
	100112668	Assemblage du brûleur complet - Gaz Naturel White-Rodgers (Emerson) avec (FV sensor connection)	UG40(Sauf _H)
	100112665		UG50-40(Sauf _H)
	100210068		UG50-62(Sauf _H)
	100187892		UG60(Sauf _H)
	100112673	Assemblage du brûleur complet - Gaz Propane Resideo (Honeywell)	UG40
	100112674		UG50-40
	100112676		UG50-62
	100112675		UG60
9	100112680	Brûleur (Stainless Steel)	UG40, UG50-40, UG60
	100112681		UG50-62
10	100112679	Allumeur (Resideo and WR)	Tous
11	100112678	Détecteur de flamme (Resideo and WR)	Tous
12	100112663	Détecteur de vapeur de flamme	Tous
13	100338509	Couvercle de protection du détecteur de vapeur de flamme	Tous
14	100112656	Ventilateur d'évacuation (avec prise 120Volts) (inclus Détecteur de pression, détecteur de haute température et condensateur, mais pas de Harnais)	UG40, UG50-40, UG60
	100112657		UG50-62
15**	100112698	Harnais du ventilateur	UG40, UG50
	100112697		UG60
16	100112658	Détecteur de pression	UG40, UG50
	100112660		UG60
17	100210102	Détecteur de limite supérieure	Tous
18	100263912	Robinet de vidange en laiton	Tous

*: Selon la marque de contrôle à gaz sur place (Resideo / Honeywell ou White-Rodgers / Emerson)
**: Non illustré

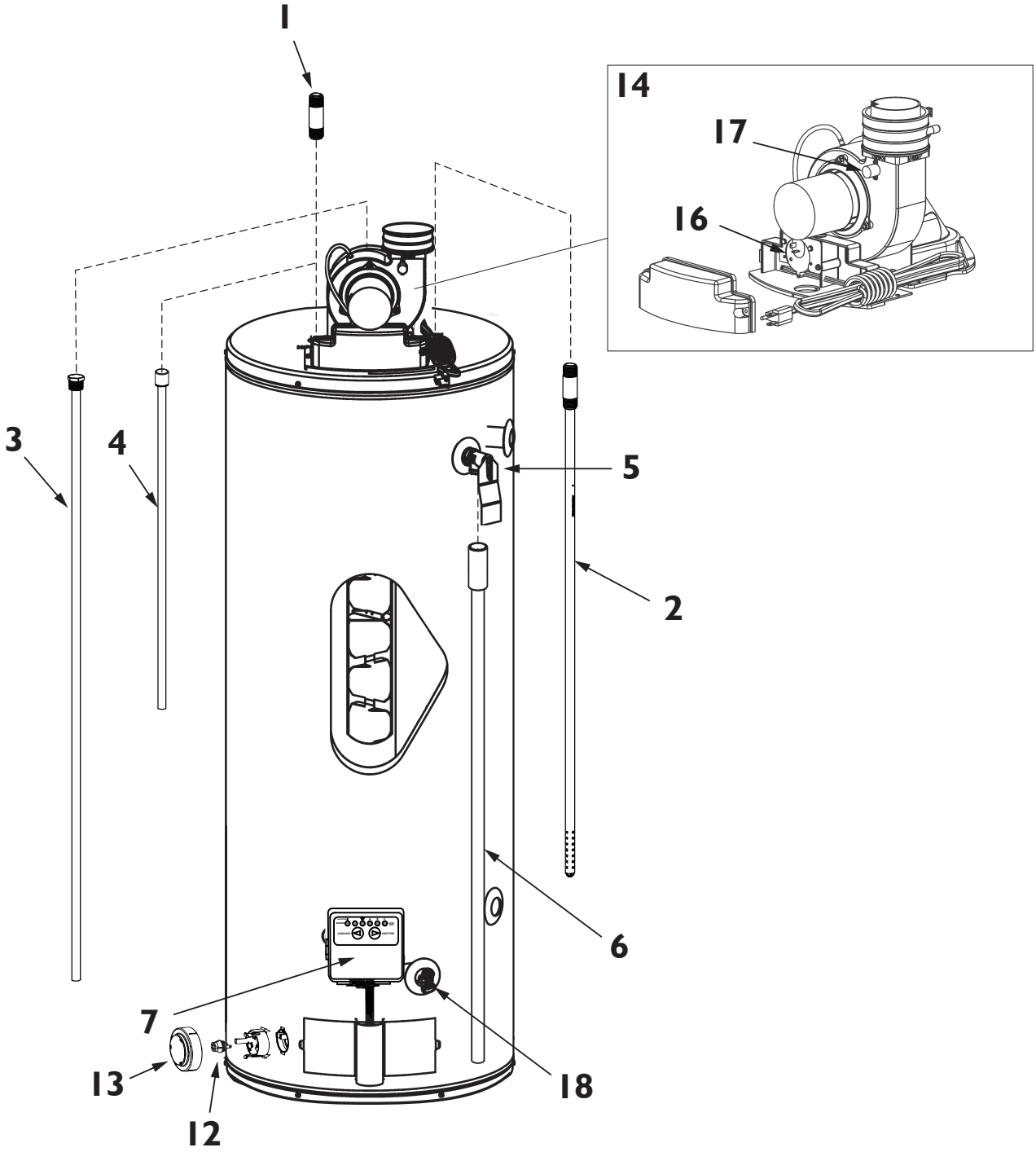

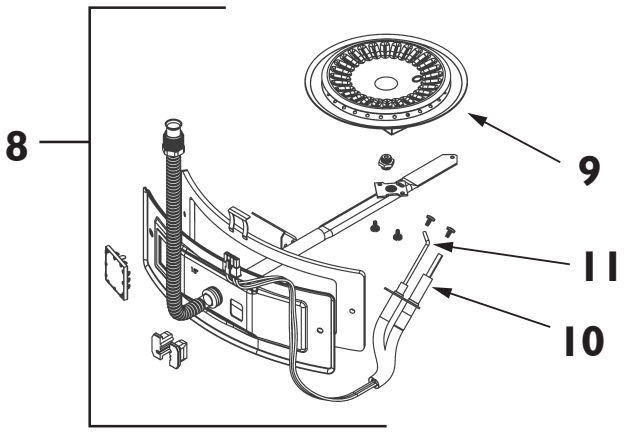

RÉSIDENTIEL AU GAZ